中山市加展电器有限公司
ZHONGSHAN JIAZHAN ELECTRIC CO.,LTD

Tel:0760-89929900 Fax:0760-89929909 E-mail:jiazhansts@163.com

产品名称	产品规格表
文件编号	STS(QW)-30
产品编号	25035
材　　质	PVC
颜　　色	透明/蓝色
包装数量	2000pcs/Reel
燃烧等级	UL94V-0
单　　重	0.00059KG
尺寸单位	mm
UL　NO.	E233894
表面处理	PVC

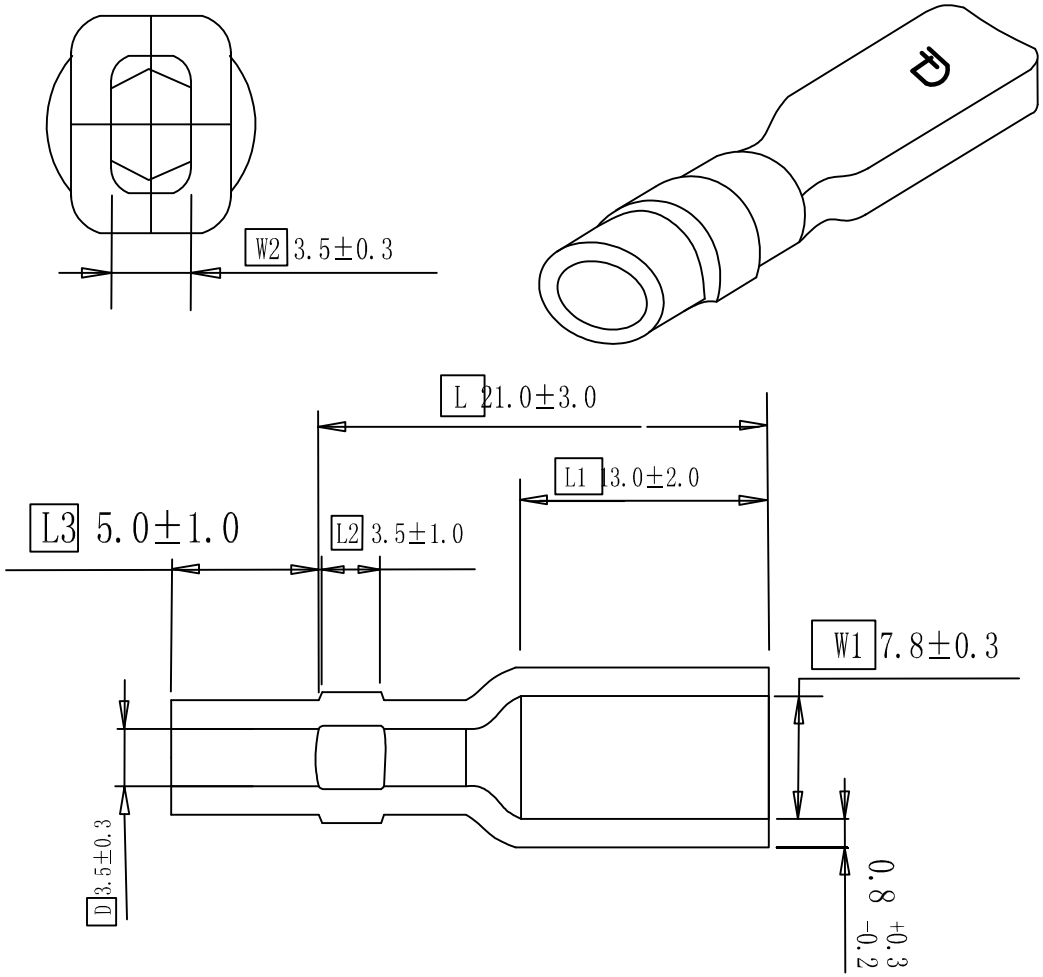

一　未标注寸法公差:

0-3mm　±0.3　3-6mm　±0.15
6-10mm　±0.2　10-30mm　±0.25

二　角度公差:

±1°

三　适用范围:

1　一般材质　75C° - 90C°

2　耐热防燃 80C° - 105C°

四　检查项目:

1　尺寸量测及规格确认.(量测部位以标英文字母为主)

2　外观:　无压痕，气泡，缩水，变形，缺胶穿孔;

颜色无杂色无异味等

五　符合ROHS、REACH环保要求

适用端子:704,704T,7045,7048,7049,706,7093,70935,709A,7091A,7097,7097B,7097C,785

		2011-10-5
DESCRIPTION(修改内容)	APPD(核准)	DATE(日期)

核准: 周慧明	审核: 王树刚	制图: 颜仕榜	日期: 2020-10-5	比例:	版本: B