中山市加展电器有限公司
ZHONGSHAN JIAZHAN ELECTRIC CO.,LTD

Tel:0760-89929900 Fax:0760-89929909 E-mail:jiazhansts@163.com

产品名称	产品规格表
文件编号	STS(QW)-30
产品编号	712A-BS
材　　质	黄铜 (BRASS)
配合公端	(W)4.8mmX(T)0.5mm
包装数量	8000pcs/Reel
单　　重	0.000375kg
适用电线	18-22AWG#
尺寸单位	mm
UL　NO.	E177315
表面处理	□素材 □镀镍 □镀锡 □抛光 □镀银 □镀金

标准规格	
额定电压	250V AC/DC
适用电线	额定电流AC
22AWG#	2.5A
20AWG#	4A
18AWG#	7A

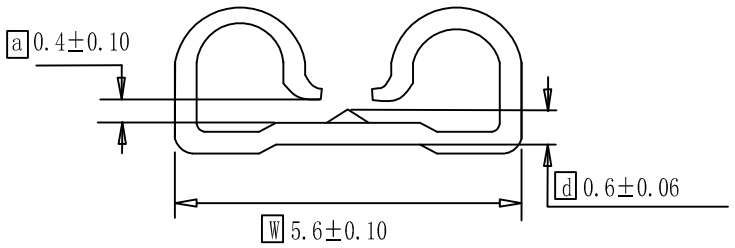

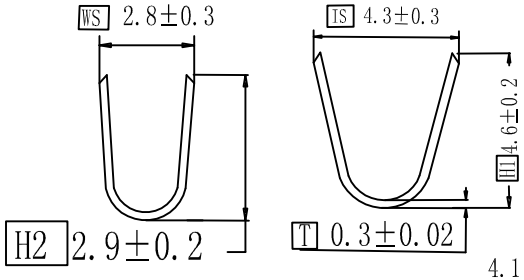

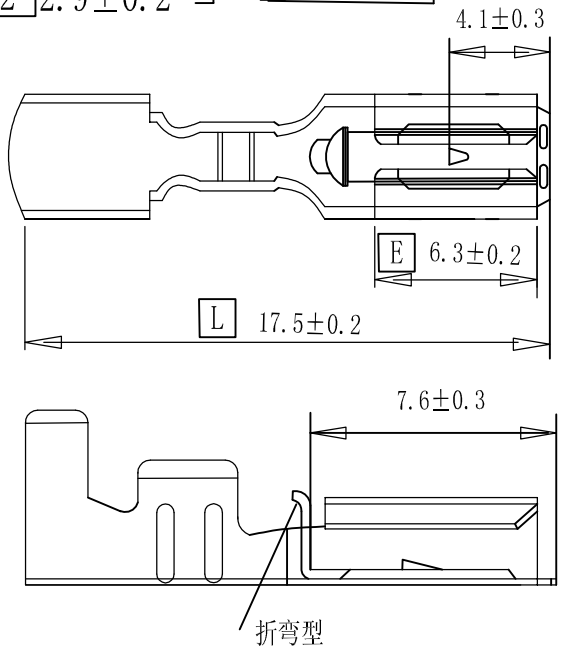

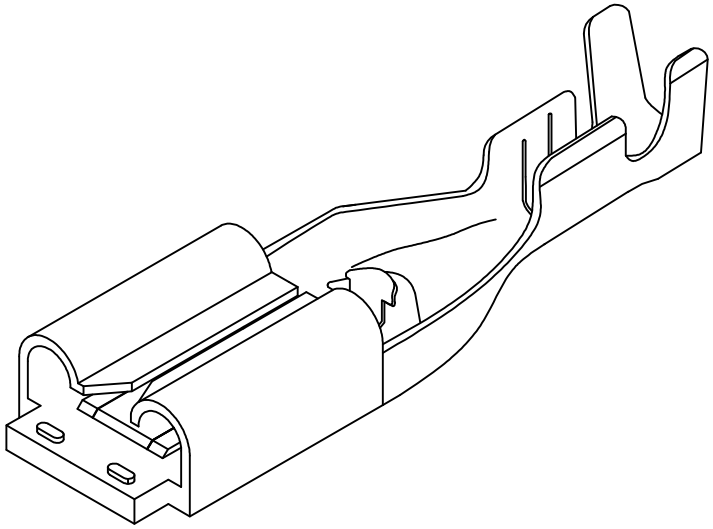

一　未标注寸法公差:

0-3mm　±0.1　3-6mm　±0.15
6-10mm　±0.2　10-30mm　±0.25

二　角度公差:

±1°

三　适用范围:

四　检查项目:

1　尺寸量测及规格确认.(量测部位以标英文字母为主)
2　外观:　本体不可有腐蚀,刮伤或氧化现象　.
3　插拔力标准符合ＵＬ310标准.

五　备注:

-0黄铜　-1镀镍
-2镀锡　-3化学研磨
-4镀银

六　符合ROHS、REACH环保要求

a,d尺寸为参考尺寸，最终以与公端适配插拔力为准：首次插入力小于等于35N，首次拔出锁定力大于等于80N。

无标示点,管高		2011-10-5
DESCRIPTION(修改内容)	APPD(核准)	DATE(日期)

核准: 周慧明	审核: 王树刚	制图: 颜仕榜	日期: 2020-05-5	比例:	版本: B