中山市加展电器有限公司
ZHONGSHAN JIAZHAN ELECTRIC CO.,LTD
Tel:0760-89929900 Fax:0760-89929909 E-mail:jiazhansts@163.com

产品名称	产品规格表
文件编号	STS(QW)-30
产品编号	7169-BS
材　　质	黄铜 (BRASS)
配合公端	(W)6.35mmX(T)0.8mm
包装数量	2500pcs/Reel
单　　重	0.000735kg
适用电线	16-18AWG#
尺寸单位	mm
UL　NO.	E177315
表面处理	□素材 □镀镍 □镀锡 □抛光 □镀银 □镀金

标准规格	
额定电压 250V AC/DC	
适用电线	额定电流AC
18AWG#	7A
16AWG#	10A

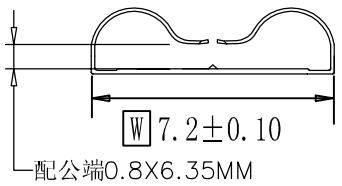

一　未标注寸法公差:

0-3mm ±0.1　3-6mm ±0.15
6-10mm ±0.2　10-30mm ±0.25

二　角度公差:

±1°

三　适用范围:

四　检查项目:

1　尺寸量测及规格确认.(量测部位以标英文字母为主)
2　外观:　本体不可有腐蚀,刮伤或氧化现象　.
3　插拔力标准符合ＵＬ310标准.

五　备注:

-0黄铜　-1镀镍
-2镀锡　-3化学研磨
-4镀银

六　符合ROHS、SVHC 环保要求

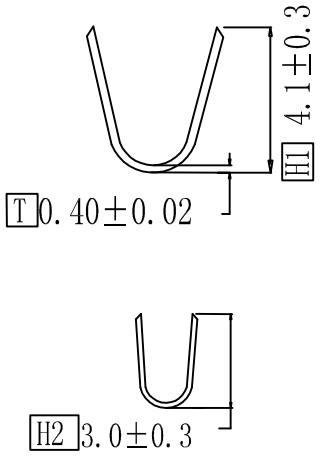

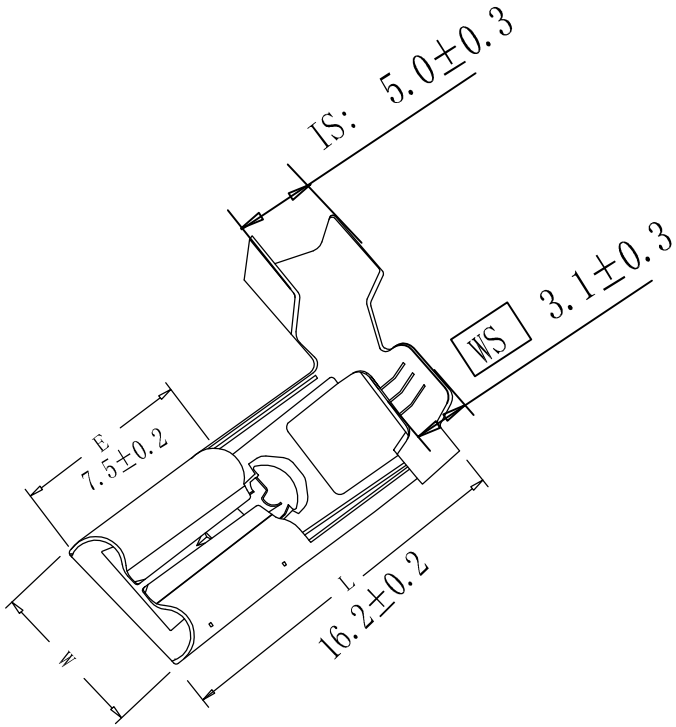

1.使用温度条件:　a:使用范围温度:-40~105° C:b:相对湿度:15%-95%(温度40° C)

备注:用宽6.35X0.8厚标准公端,插入力4.5kg以下,拉力一次大于10kg。

无标示点,管高		2013.06.11
DESCRIPTION(修改内容)	APPD(核准)	DATE(日期)

核准:周慧明	审核:陈永明	制图:　王树刚	日期:　2021.06.11	比例:4:1	版本:B